参考例８

〔教室配置例〕

〔感染症対策〕

特別教室の利用

ランチルーム
多目的ルーム
図書館など
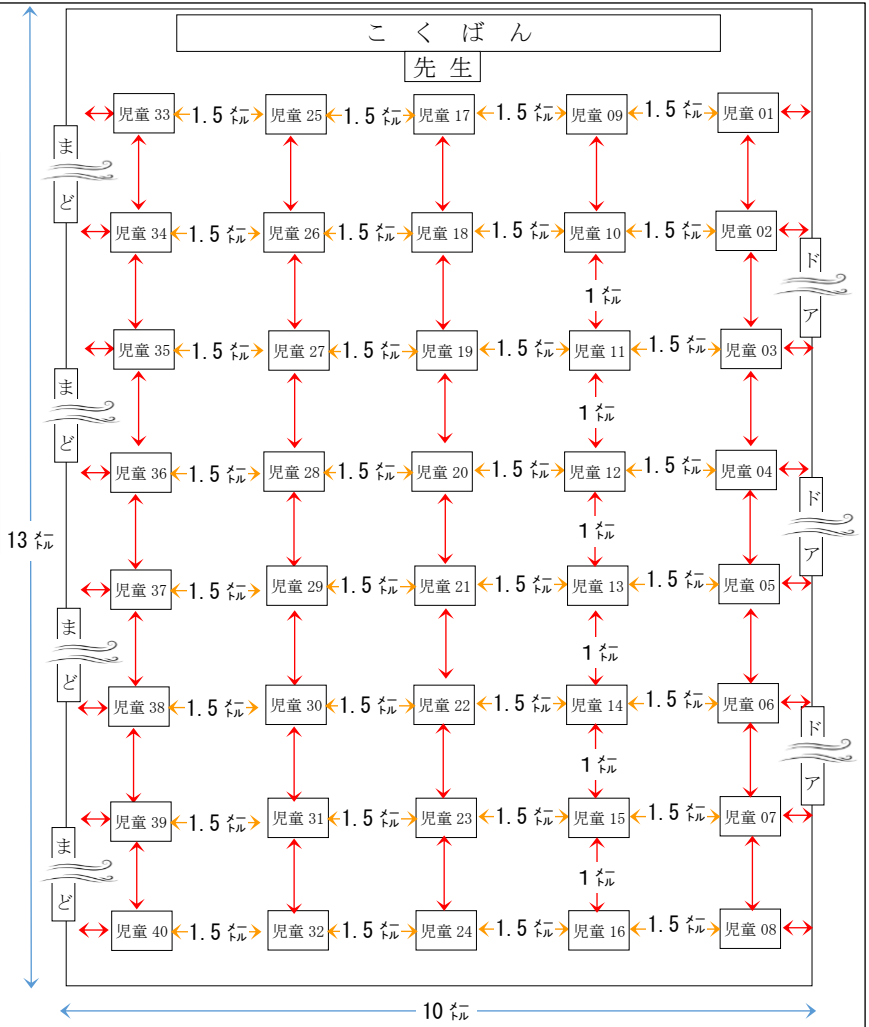
面積：普通教室の２倍
ソーシャルディスタンス：１メートル
児童の密度：通常の５０％
児童の入替時間：２０分間